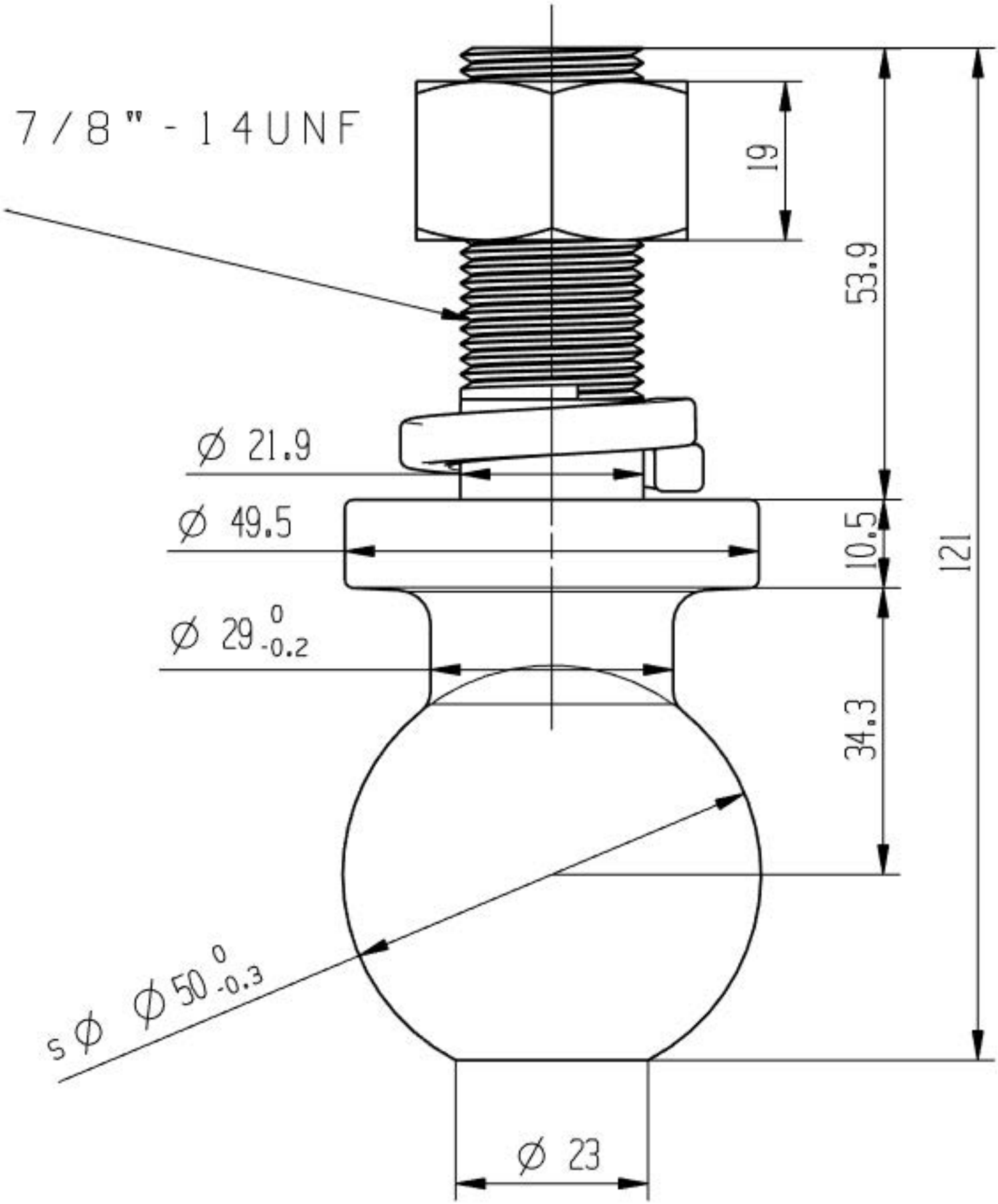
7/8"-14UNF
19
53.9
121
Ø 21.9
Ø 49.5
10.5
Ø 29 0 -0.2
34.3
sØ Ø50 0 -0.3
Ø 23