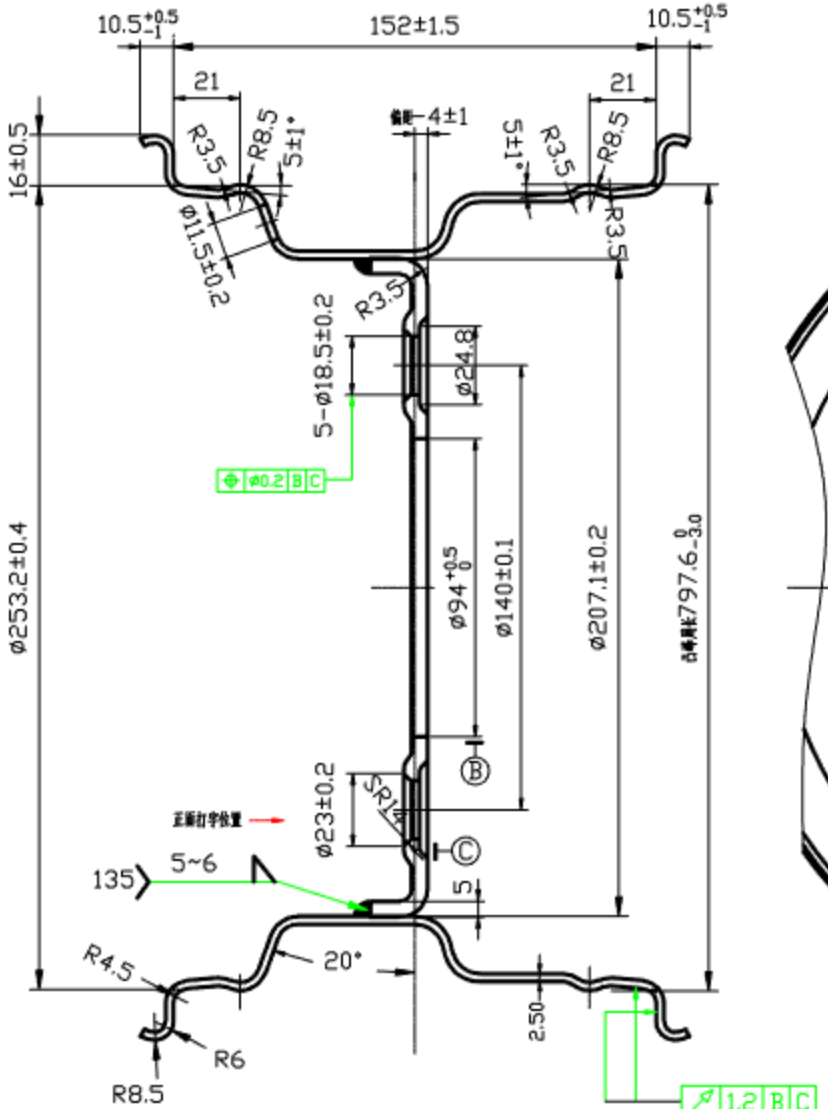
10.5+0.5 -1
152±1.5
10.5+0.5 -1
21
21
16±0.5
R3.5
R8.5
5±1°
偏距-4±1
5±1°
R3.5
R8.5
R3.5
φ11.5±0.2
R3.5
5-φ18.5±0.2
φ24.8
φ0.2 B C
φ253.2±0.4
φ94 +0.5 0
φ140±0.1
φ207.1±0.2
总宽度797.6 0 -3.0
B
φ23±0.2
SR14
正面打字位置
C
135
5~6
5
R4.5
20°
2.50
R6
R8.5
1.2 B C

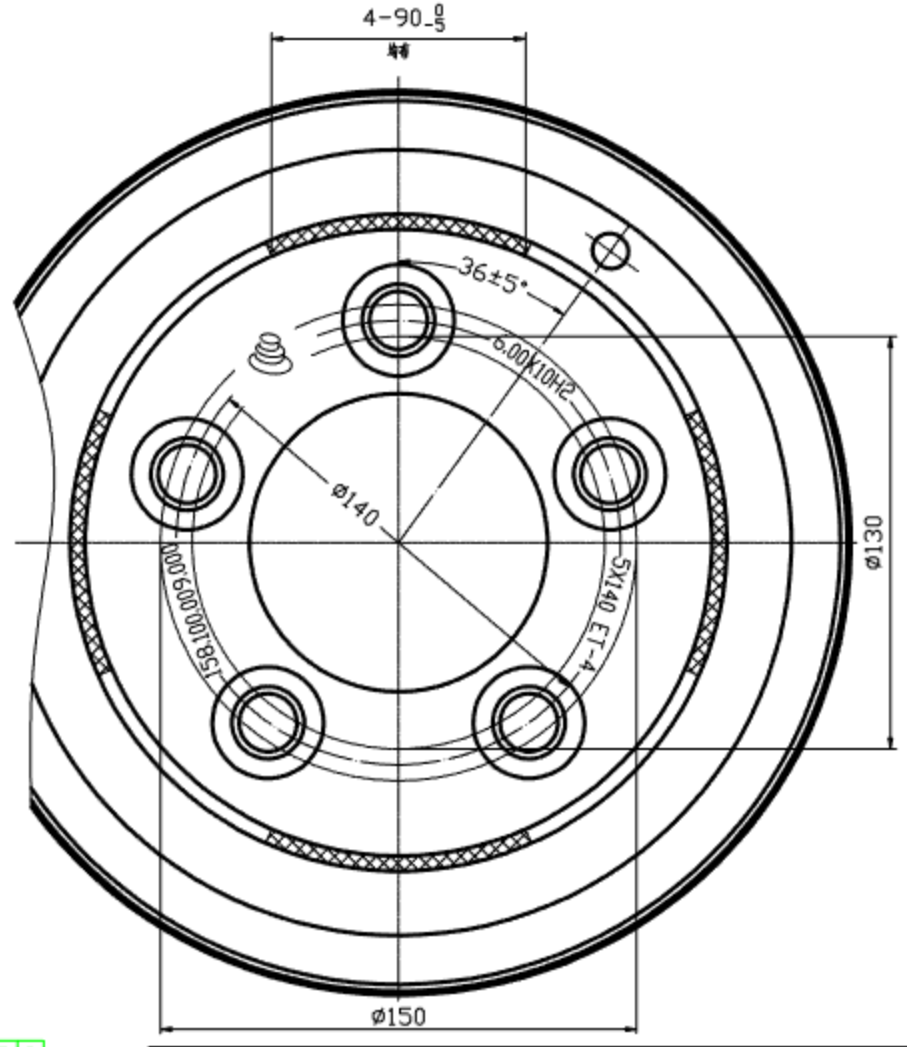
4-90 0 -5
与轮
36±5°
6.00K10H2
φ140
5X140 ET-4
158.100.009.000
φ130
φ150