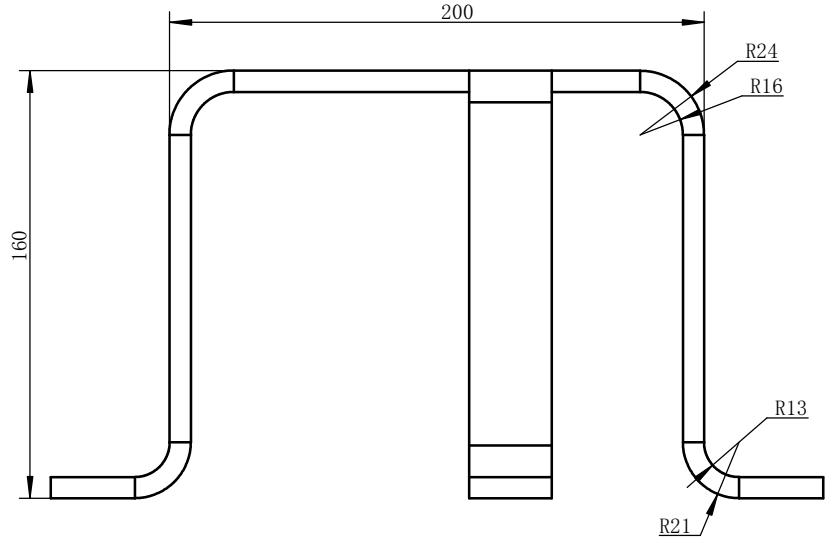
200
R24
R16
160
R13
R21

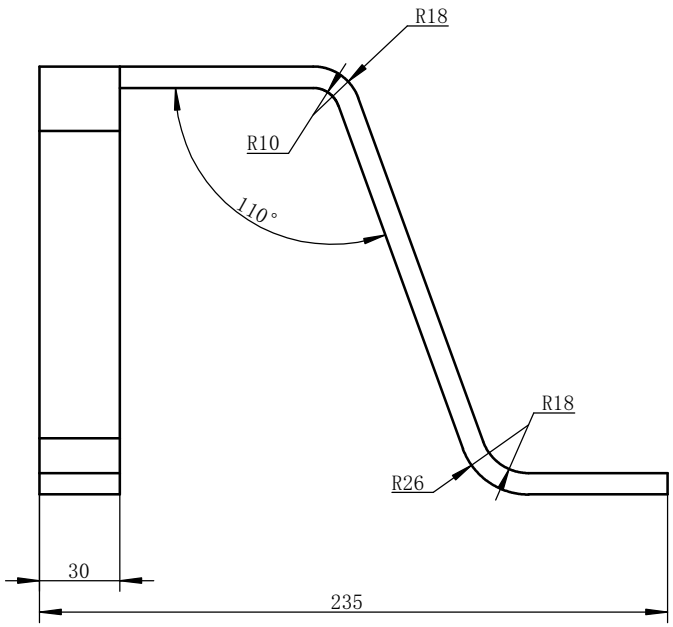
R18
R10
110°
R18
R26
30
235

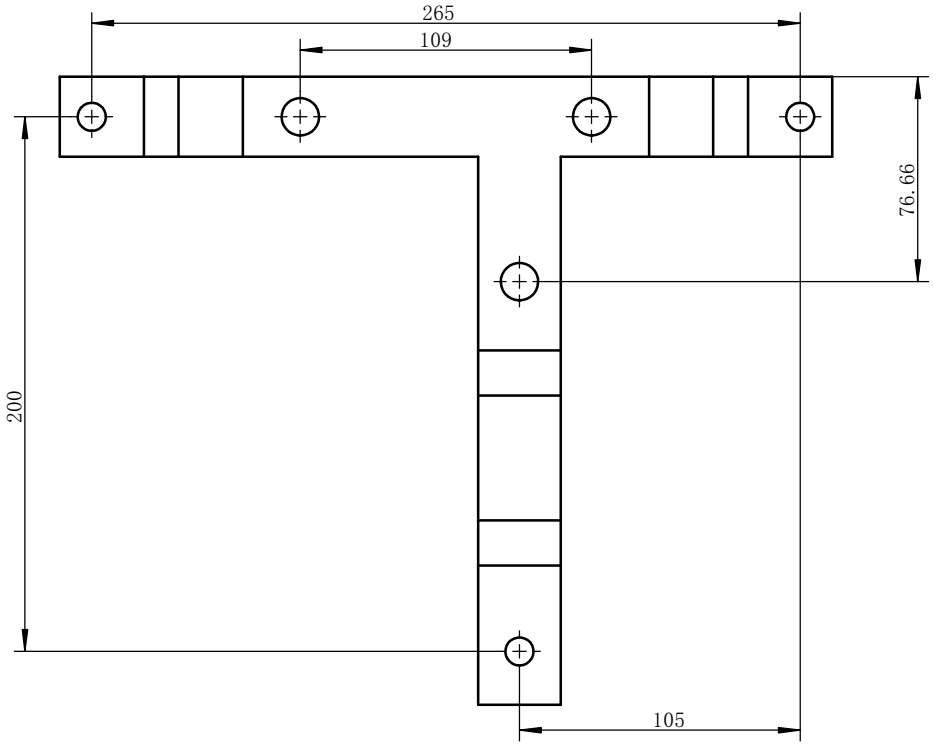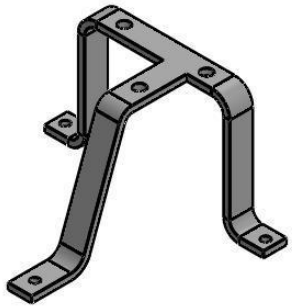
265
109
76.66
200
105