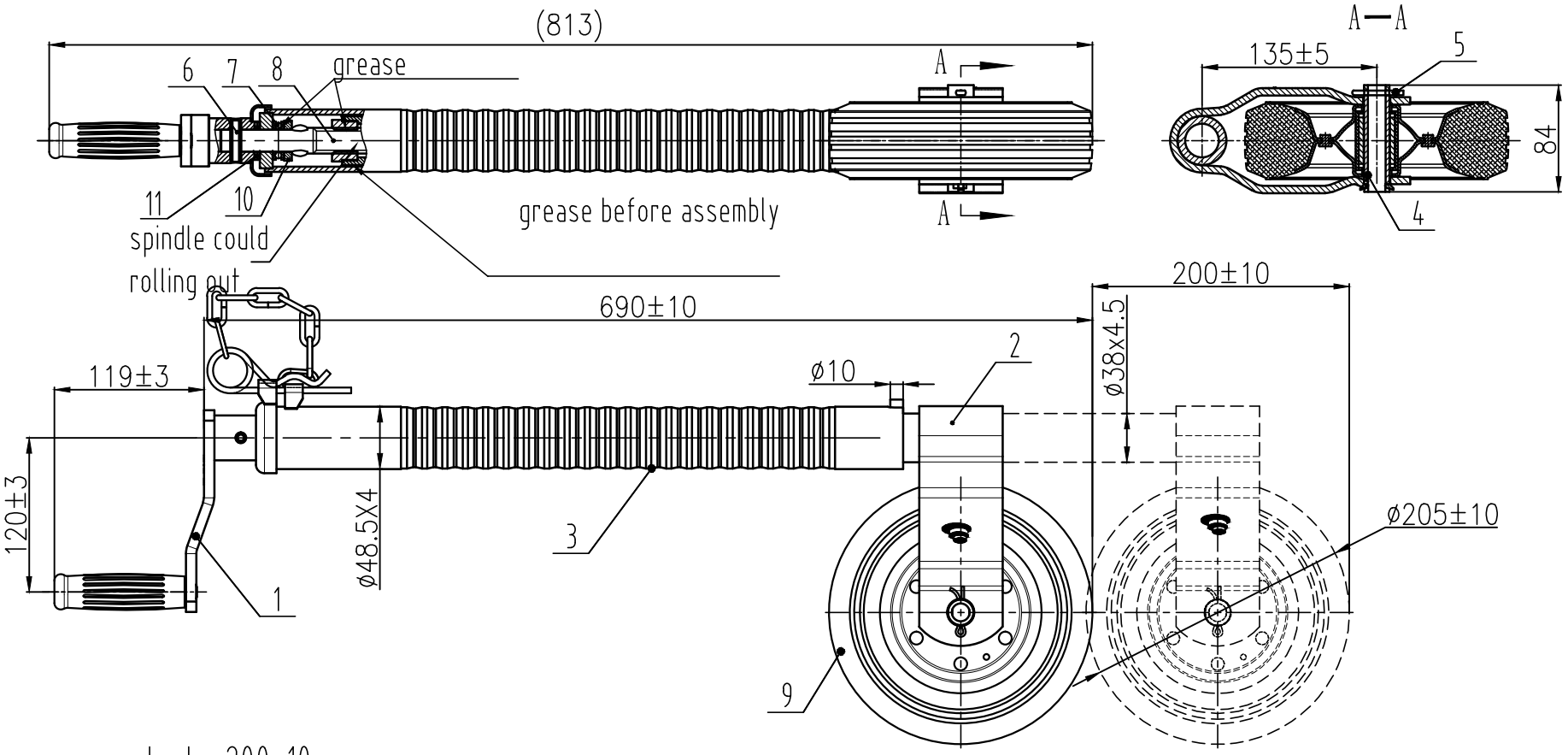

stroke 200±10;
unspecified tolerance ±2。

序号	代	名 号	数量	材 料	重 量	备 注
05	GB/T 91-2000	ø4×40开口销	1	304		
04	23RLJ3292-4	固定销	1	Q235		
03	23RLJ3292-3	外管焊接件	1			
02	23RLJ3292-2	内管组合	1			
01	23RLJ3292-1	手把部件	1	Q235		

11	23RLJ3292-8	ø30PA垫片	2	PA		
10	23RLJ3292-7	ø31挡圈	1	Q235		
09	23RLJ3292-6	ø200带滚针轴承轮子	1			
08	23RLJ3292-5	丝 杠	1	45#		
07	GB/T 301-1995	51103推力轴承	1			
06	GB/T 897.1-2000	ø8×35弹性圆柱销	1	65Mn		发黑

描 图			
描 校			
旧底图总号			
底图总号			
签 字			
日 期			

视图标准：CHIN. PROJ.：

表面处理 SURFACE TREATMENT

零件名称 PRODUCT NAME

879.205.550.082

图号 DRAWING NUMBER: 23RLJ3292

货号 ITEM NUMBER

图样标记 VER. | 数量 QUANTITY | 重量 WEIGHT | 比例 SCALE

TOTAL 共 PAGES NO. 第 张 PAGE

设计 DRAWING | 日期 DATE

审核 CHECKED | 日期 DATE

批准 APPROVED | 日期 DATE

材质 MATERIAL

RULONG GROUP 青岛如隆机械有限公司 QINGDAO RULONG MACHINERY CO.,LTD.

≤6	>6-10	>10-18	>18-30	>30-50	>50-80	>80-120	>120-180	>180-250	>250-315	>315-400	>400-500	>500-630	>630-800	>800-1000	>1000-1250	>1250-1600	>1600-2000
±0.1	±0.11	±0.14	±0.17	±0.2	±0.23	±0.27	±0.32	±0.36	±0.41	±0.45	±0.5	±0.7	±0.8	±0.9	±1.05	±1.25	±1.5